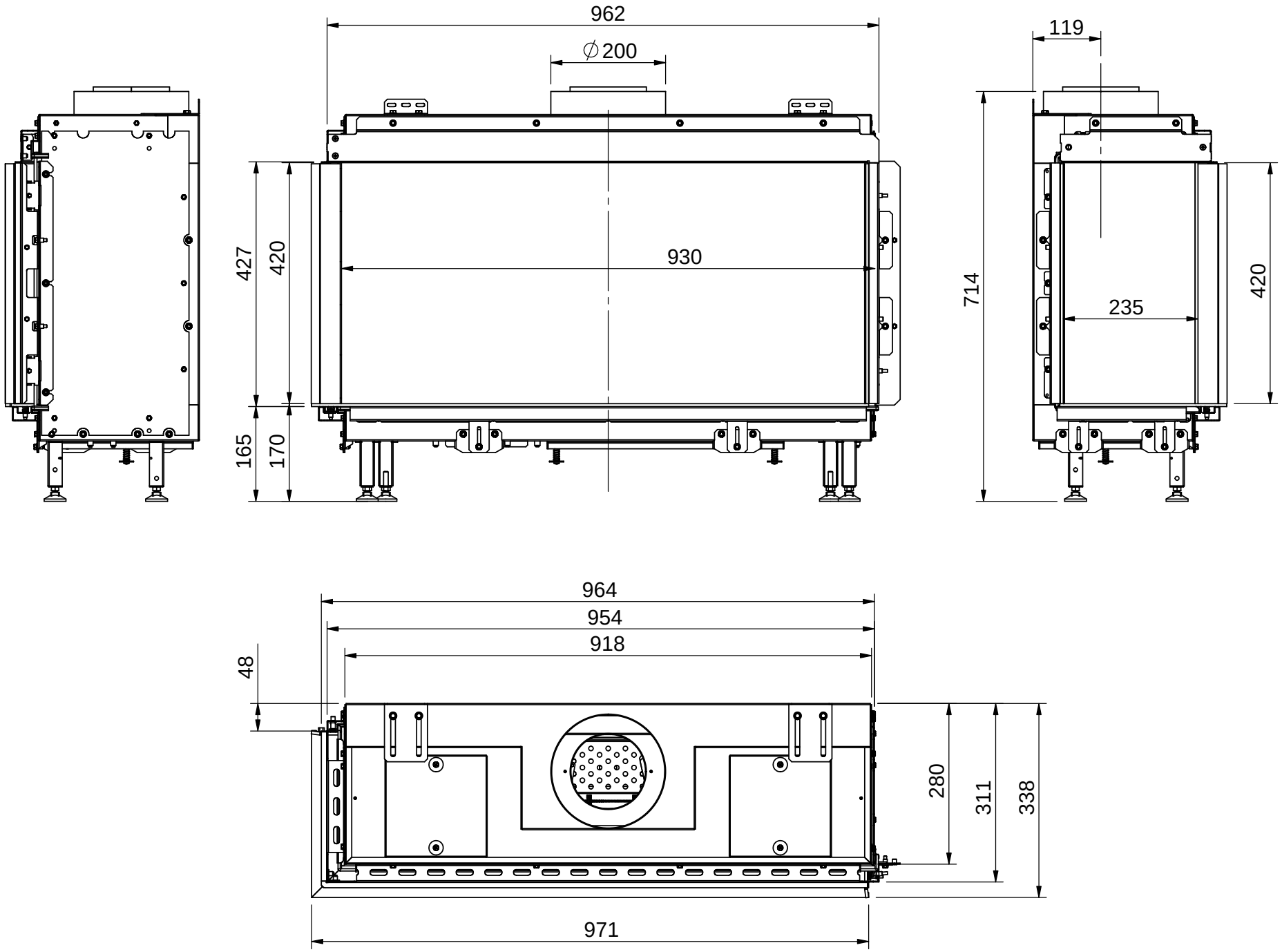
962
∅200
119
427
420
930
714
235
420
165
170
964
954
918
48
280
311
338
971