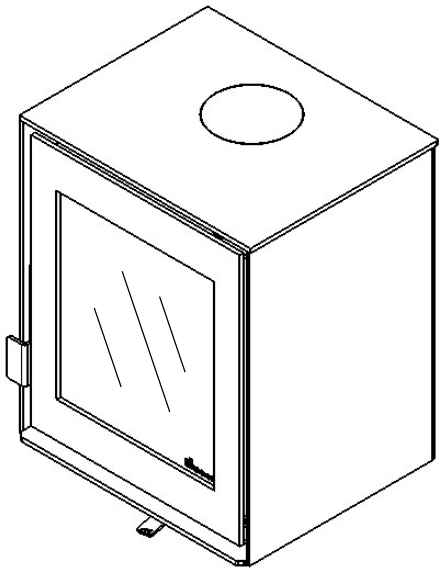

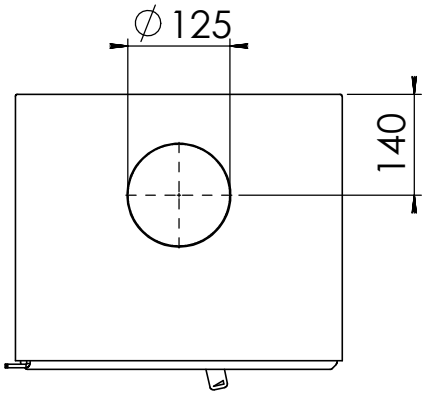

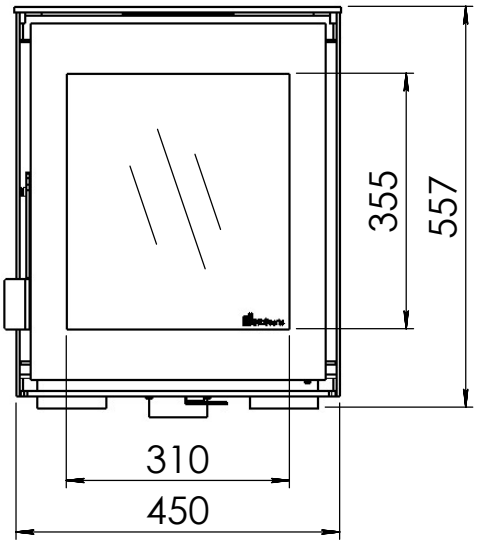

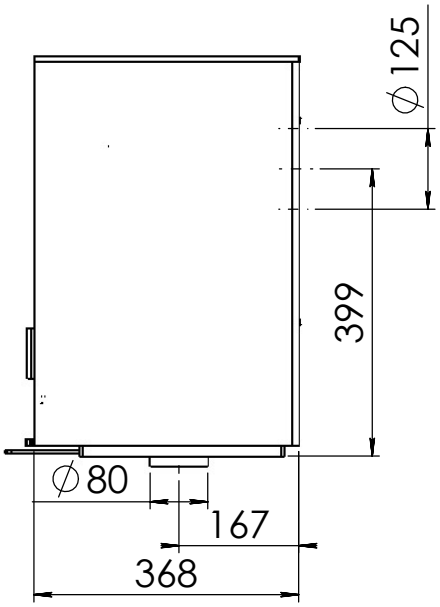

Dik Geurts

Kachel *Type*	Modivar 5 EA/RS		
Eenheid *Units*	mm	Datum *Date* 18-02-20	www.geurts.nl
Wijzigingen voorbehouden. *Subject to changes.*		Gebruik uitsluitend na schriftelijke toestemming Dik Geurts Haardkachels. *Usage only after written consent of Dik Geurts Haardkachels.*	

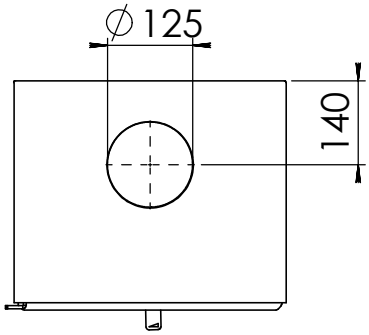

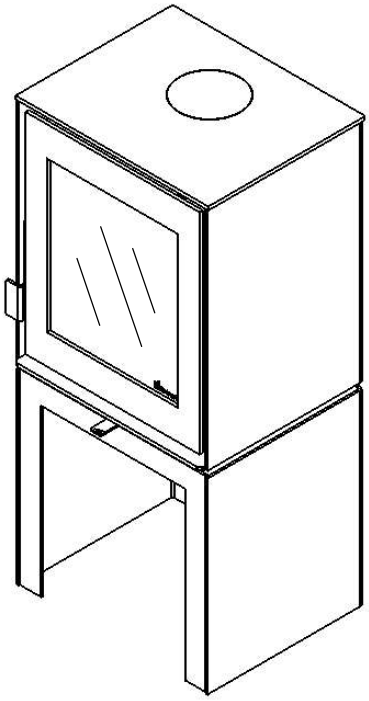

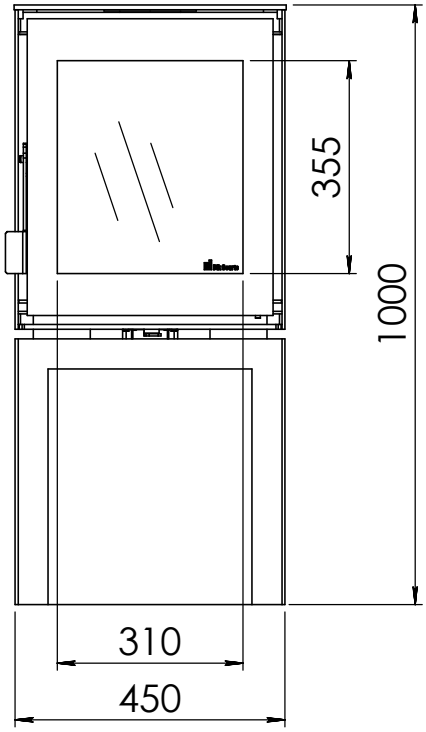

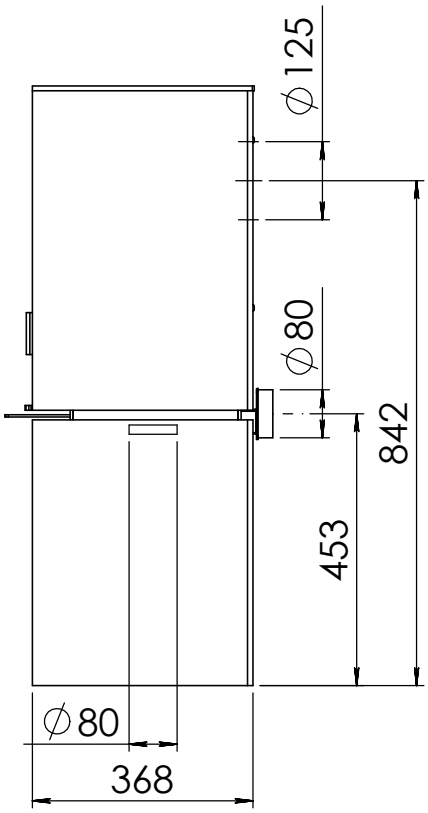

Dik Geurts

Kachel *Type*	Modivar 5 EA/RS + store front		
Eenheid *Units*	mm	Datum *Date* 25-04-19	www.geurts.nl
Wijzigingen voorbehouden. *Subject to changes.*		Gebruik uitsluitend na schriftelijke toestemming Dik Geurts Haardkachels. *Usage only after written consent of Dik Geurts Haardkachels.*	

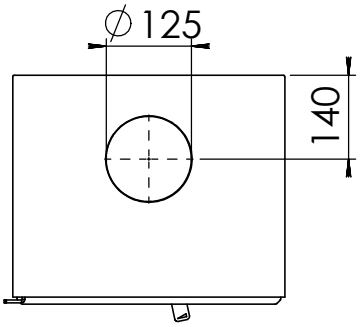

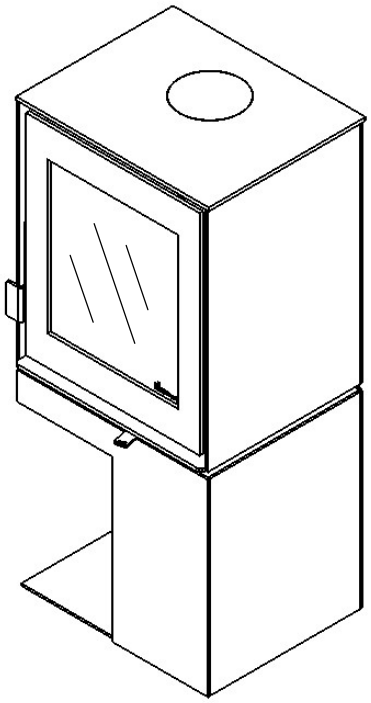

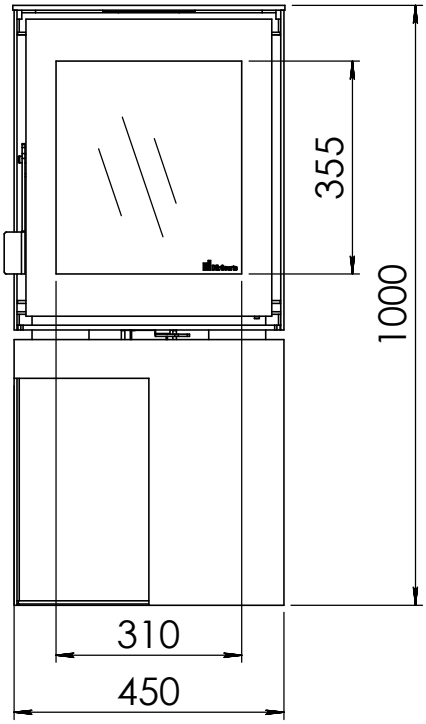

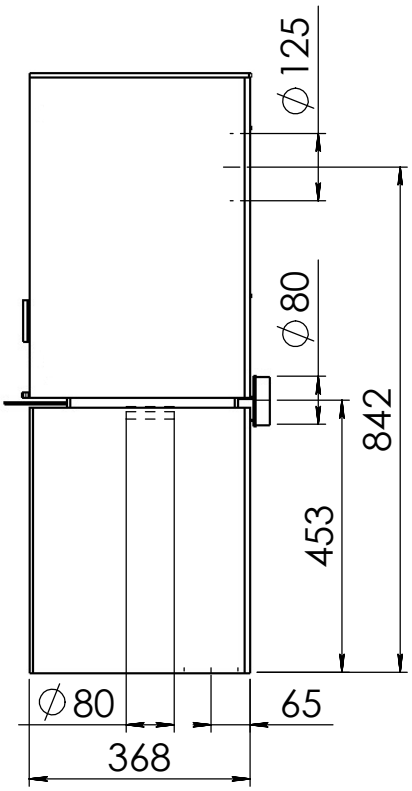

Dik Geurts	Kachel *Type*	Modivar 5 EA/RS+ store corner links	
	Eenheid *Units* mm	Datum *Date* 11-06-19	www.geurts.nl
	Wijzigingen voorbehouden. *Subject to changes.*	Gebruik uitsluitend na schriftelijke toestemming Dik Geurts Haardkachels. *Usage only after written consent of Dik Geurts Haardkachels.*	

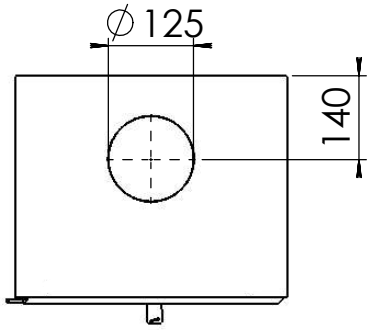

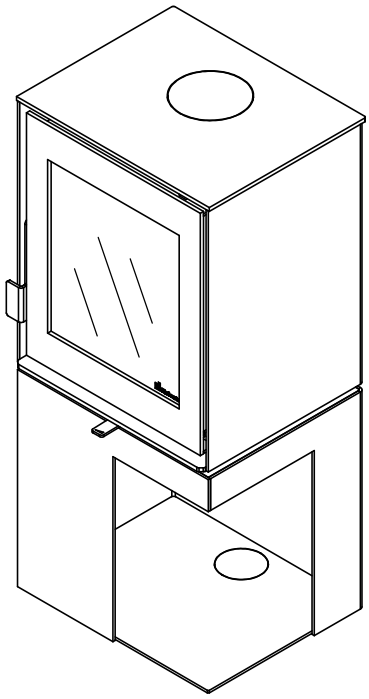

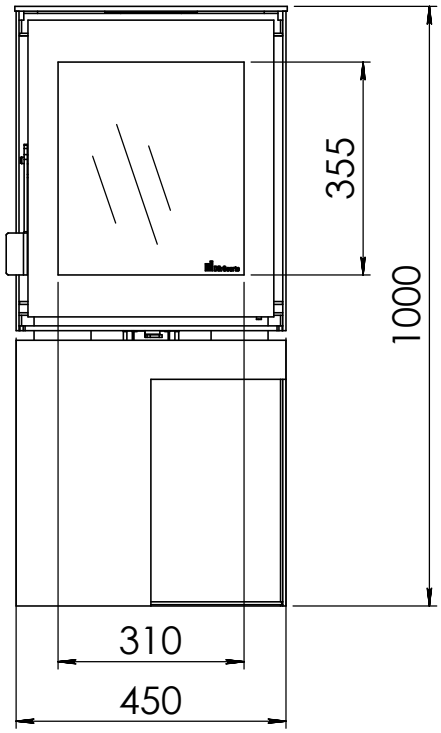

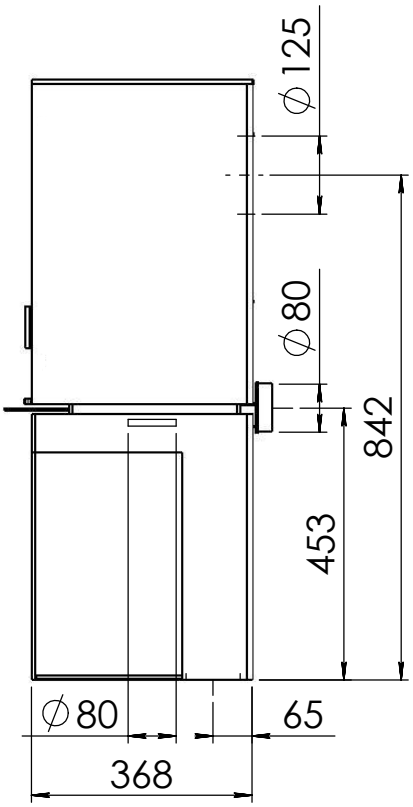

Dik Geurts	Kachel *Type*	Modivar 5 EA/RS + store corner	
	Eenheid *Units* mm	Datum *Date* 25-04-19	www.geurts.nl
	Wijzigingen voorbehouden. *Subject to changes.*	Gebruik uitsluitend na schriftelijke toestemming Dik Geurts Haardkachels. *Usage only after written consent of Dik Geurts Haardkachels.*	

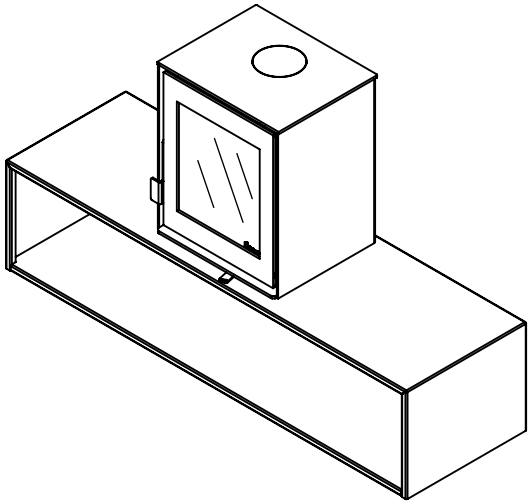

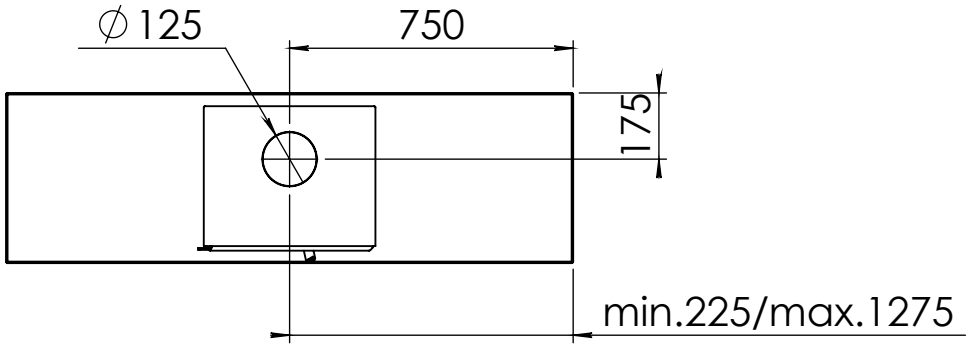

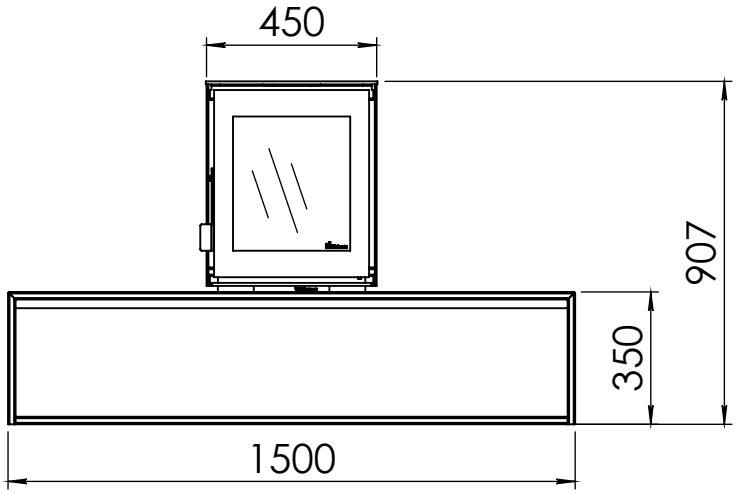

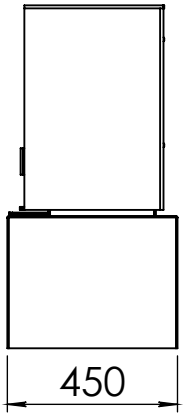

Dik Geurts

Kachel *Type*	Plateau straight Modivar 5		
Eenheid *Units*	mm	Datum *Date* 09-10-19	www.geurts.nl
Wijzigingen voorbehouden. *Subject to changes.*		Gebruik uitsluitend na schriftelijke toestemming Dik Geurts Haardkachels. *Usage only after written consent of Dik Geurts Haardkachels.*	

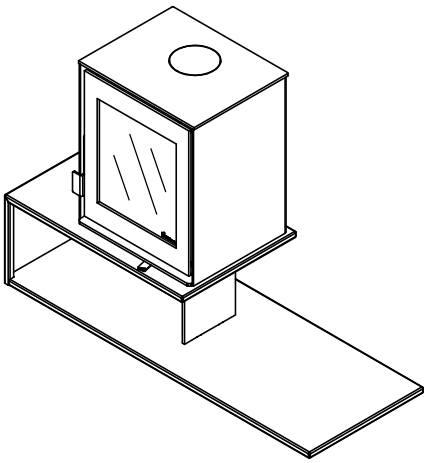

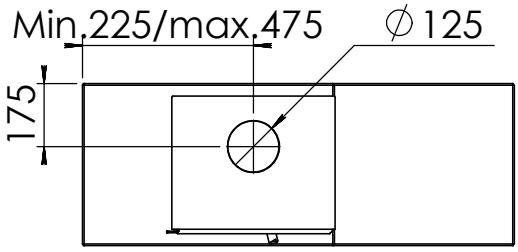

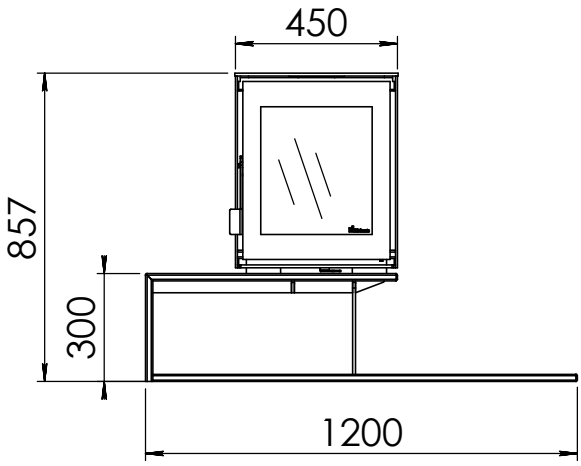

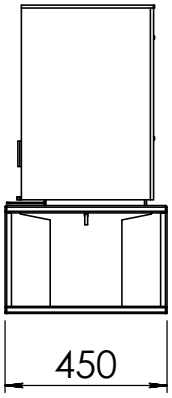

Dik Geurts

Kachel *Type*	Plateau floating Modivar 5		
Eenheid *Units*	mm	Datum *Date*	10-10-19
			www.geurts.nl

Wijzigingen voorbehouden.
Subject to changes.

Gebruik uitsluitend na schriftelijke toestemming Dik Geurts Haardkachels.
Usage only after written consent of Dik Geurts Haardkachels.