09.00264.000 | 20-01-11
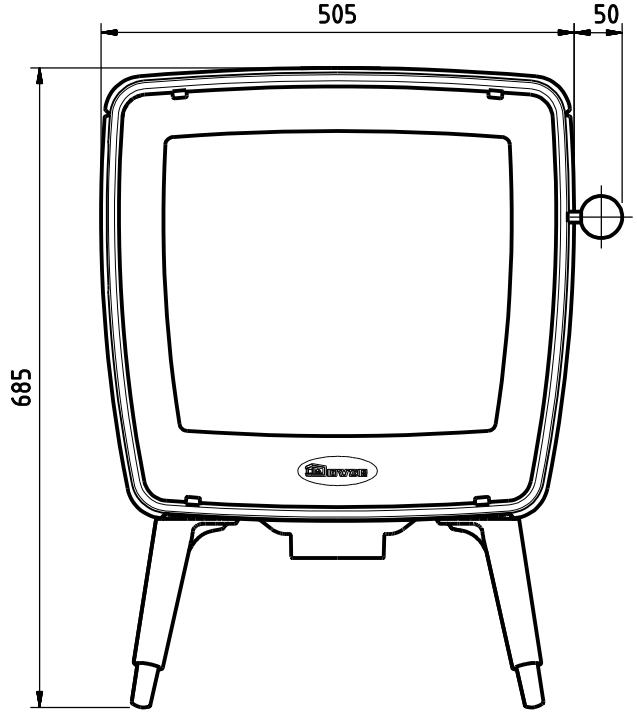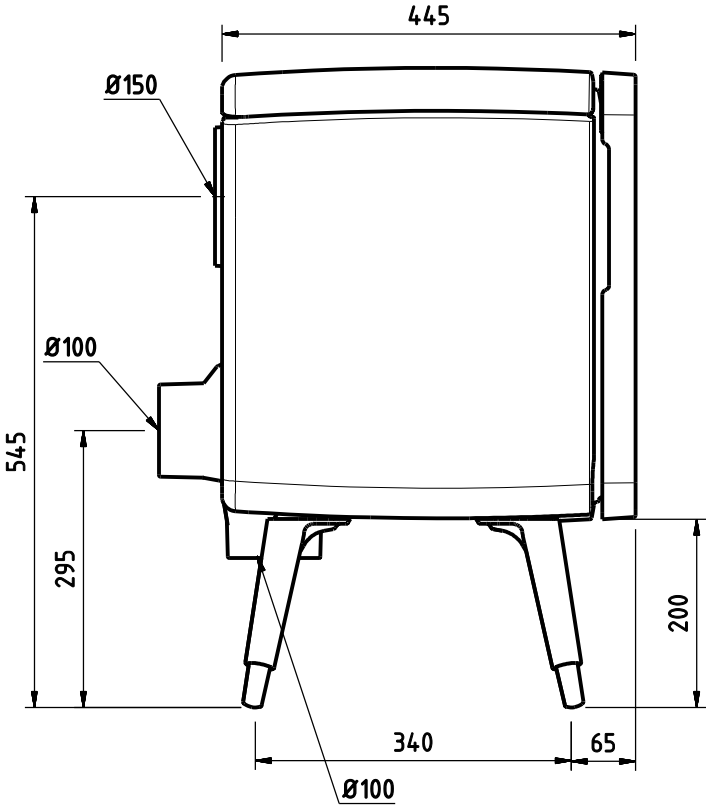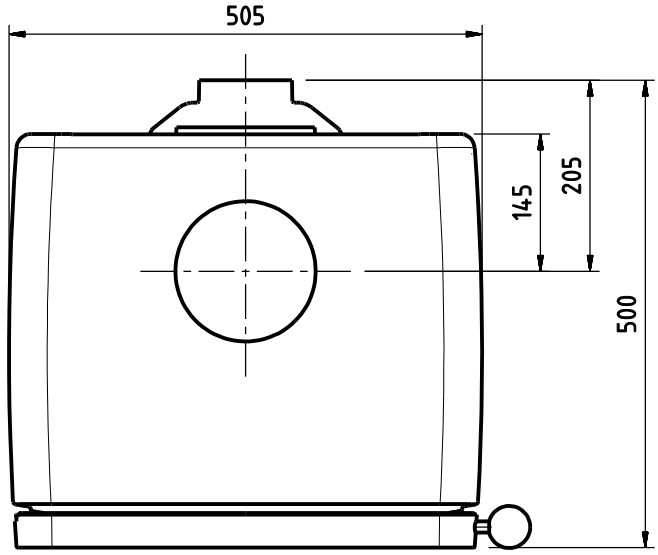
VINTAGE 35